Тройники переходные для трубопроводов ТЭС ОСТ 108.720.02-82

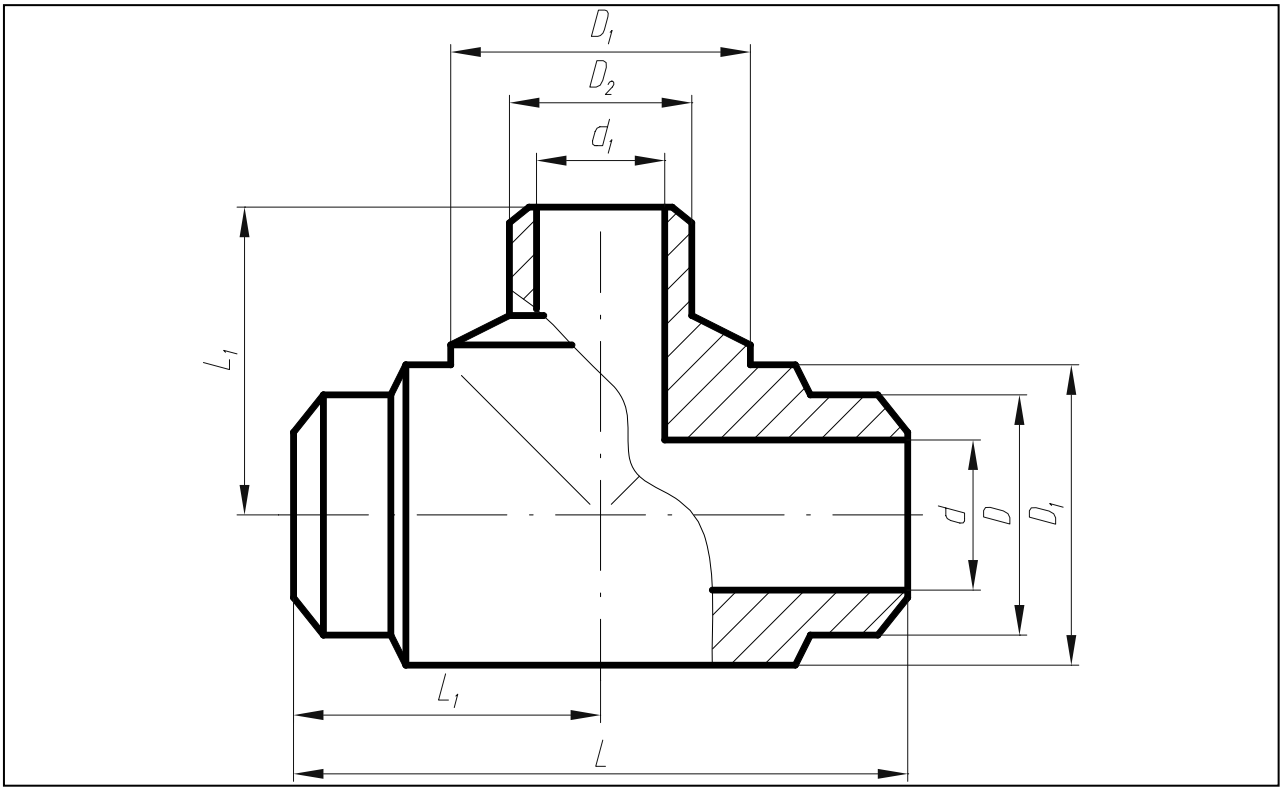

Материал: Сталь 20 ТУ 14-1-3981 Гр. IIT ОСТ 108.030.113

Исп.	D_y	D_{y1}	Наруж. диаметр и толщина стенки присоед. труб		D	D_1	D_2	d	d_1	L	L_1	Масса, кг
p=37,27 МПа (380 кгс/см^2), t=280°C												
01	20	10	28x4	16x12,5	29	35	18	20	11	80	40	0,51
p=23,54 МПа (240 кгс/см^2), t=250°C; p=18,14 МПа (185 кгс/см^2), t=215°C												
02	20	10	28x3	16x2	29	35	18	22	12	80	40	0,47